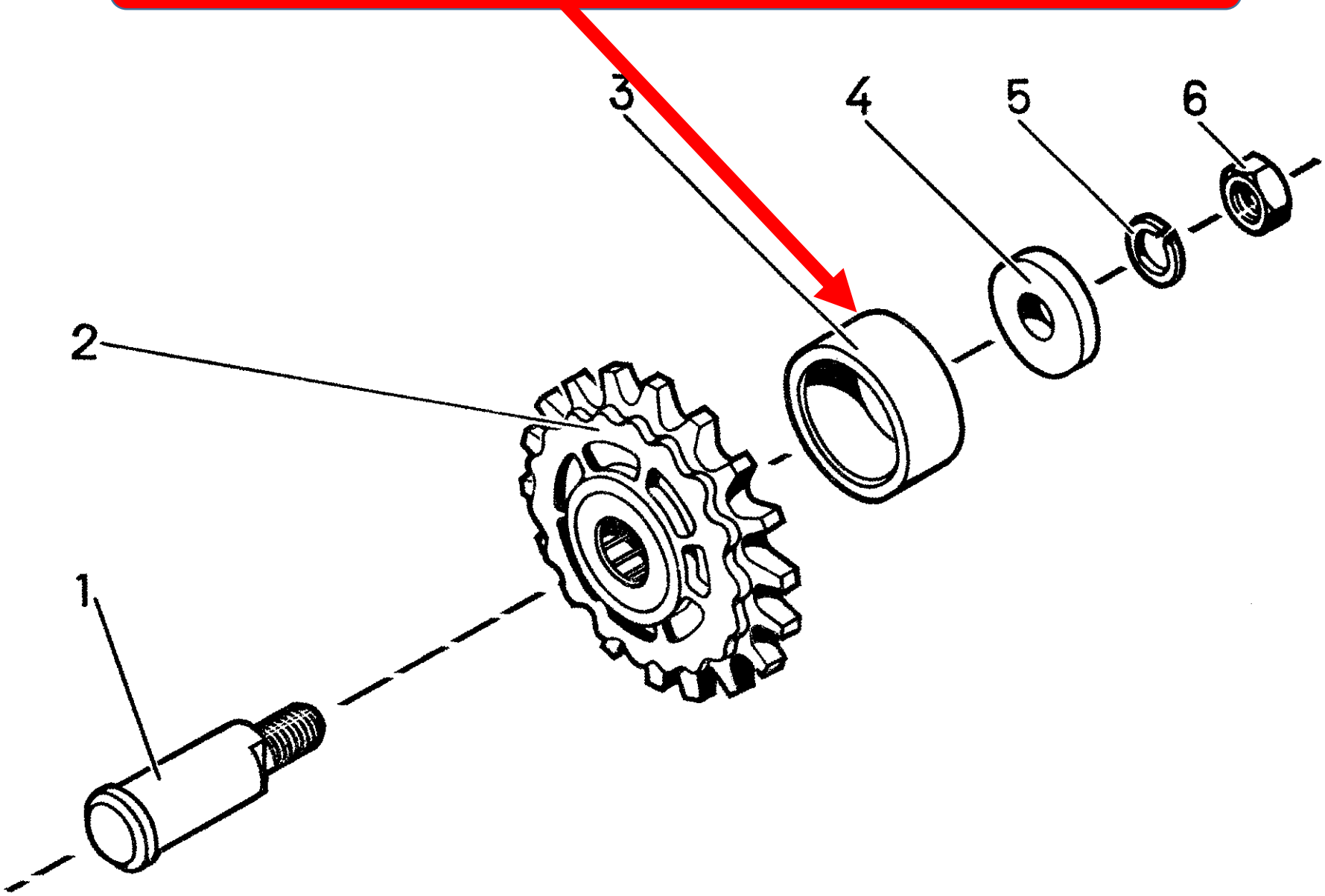СММ 28.801 Втулка